TechnoVeins

六角スペーサーオネジメネジ

RoHS対応

UL対応

HBM2642455K-W0

主な用途

M2.6ネジ用の雌雄ネジタイプの六角スペーサー

仕様

材質:Nylon66　RoHS:対応　UL:対応[94V-2]　製造:台湾　色:半透明

形状	ネジ径	二面幅	ネジ長さ	ネジ深さ	高さ
六角 オス/メス	M2.6 / M2.6	4.00 mm	5.50 mm	5.50 mm	24.00 mm

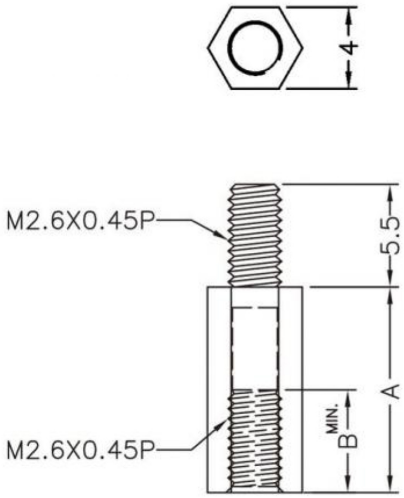

※写真は、部品の参考イメージとなります。

型番	入数	JAN コード
HBM2642455K-W0-20	20	
HBM2642455K-W0-1K	1,000	

※仕様は予告なく変更になる場合がございます。

テクノベインズ株式会社

https://www.technoveins.co.jp/　：　電話：03-3832-7460

https://tvc.jp/　：〒110-0016 東京都台東区台東4-21-21　橋本ビル 2F　電話：03-3832-7460

Jul.2024