TechnoVeins

ワンタッチスペーサー

RoHS対応

UL対応

NPTD035PK-W0

主な用途

基板等を支える

仕様

製造:台湾　色:半透明

高さ (A)	ボード穴径 φ	ボード板厚	シャーシ穴径 φ	シャーシ板厚	材質	RoHS	UL
3.50 mm	-	-	5.50 mm	0.80 ～ 1.60 mm	Nylon66	対応	対応 [94V-2]

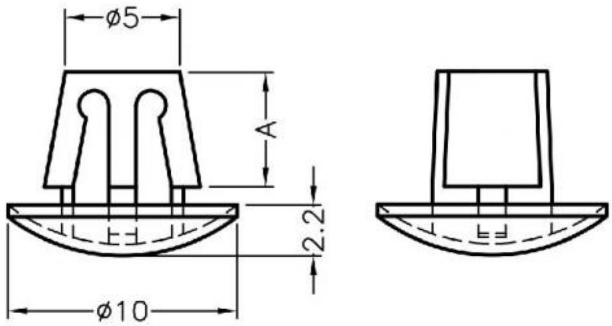

HOLE IN CHASSIS ø5.5
CHASSIS THICKNESS 0.8~1.6

※写真は、部品の参考イメージとなります。

型番	入数	JAN コード
NPTD035PK-W0-20	20	
NPTD035PK-W0-1K	1,000	

※仕様は予告なく変更になる場合がございます。

テクノベインズ株式会社

https://www.technoveins.co.jp/ ：　電話：03-3832-7460

https://tvc.jp/ ：〒110-0016 東京都台東区台東4-21-21　橋本ビル 2F　電話：03-3832-7460

Jul.2024