TechnoVeins

基板用ワンタッチスペーサー

RoHS対応

UL対応

TSDAO060PK-W0

主な用途

基板と基板をワンタッチで固定可能。

仕様

製造:台湾　色:半透明

高さ (A)	ボード穴径 φ	ボード板厚	シャーシ穴径 φ	シャーシ板厚	材質	RoHS	UL
6.00 mm	2.00 mm	1.60 mm	2.00 mm	0.80 mm	Nylon66	対応	対応 [94V-2]

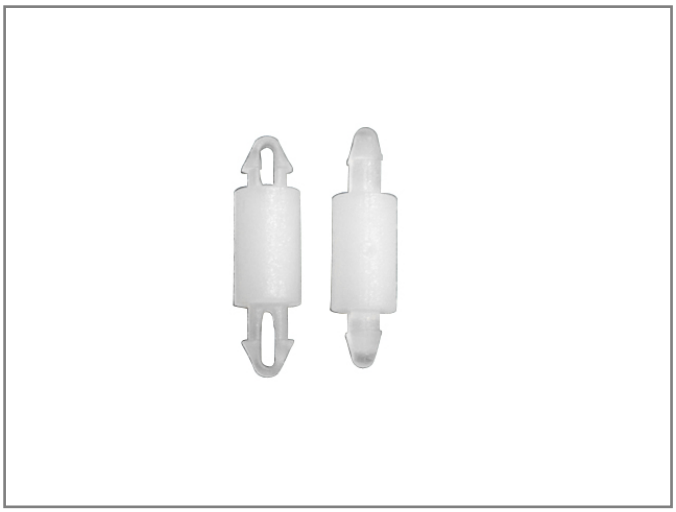

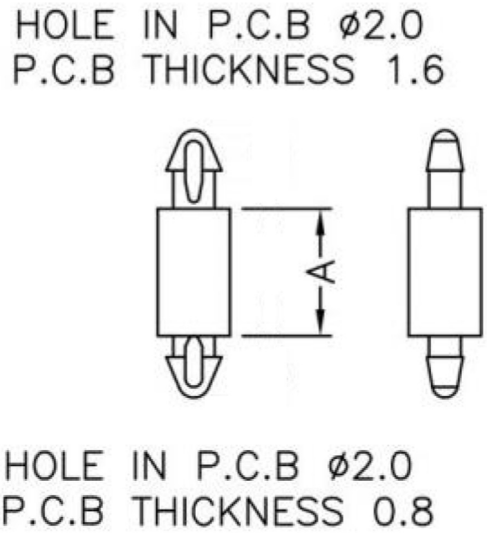

※写真は、部品の参考イメージとなります。

型番	入数	JAN コード
TSDAO060PK-W0-20	20	
TSDAO060PK-W0-2K	2,000	

※仕様は予告なく変更になる場合がございます。

テクノベインズ株式会社

https://www.technoveins.co.jp/ ：　電話：03-3832-7460

https://tvc.jp/ ：〒110-0016 東京都台東区台東4-21-21　橋本ビル 2F　電話：03-3832-7460

Jul.2024