TechnoVeins

# 基板用ワンタッチスペーサー

RoHS対応

UL対応

## TSDN070PK-W0

### 主な用途

基板と基板をワンタッチで固定可能。

### 仕様

製造:台湾　色:半透明

| 高さ (A) | ボード穴径 φ | ボード板厚 | シャーシ穴径 φ | シャーシ板厚 | 材質 | RoHS | UL |
|---|---|---|---|---|---|---|---|
| 7.00 mm | 3.50 mm | 1.60 mm | 3.50 mm | 1.60 mm | Nylon66 | 対応 | 対応 [94V-2] |

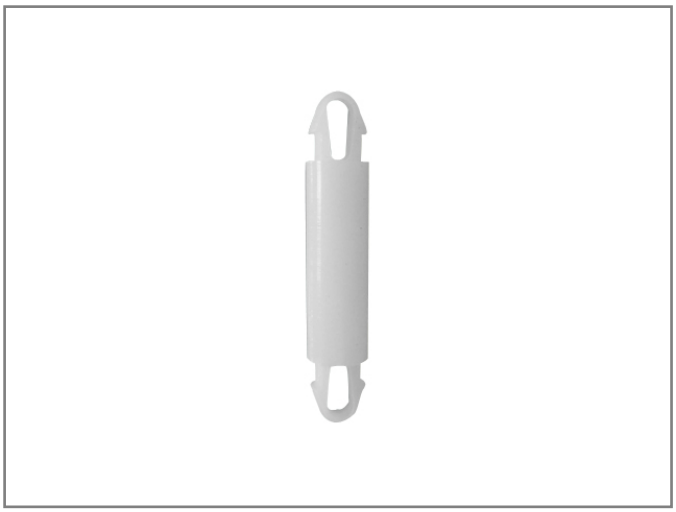

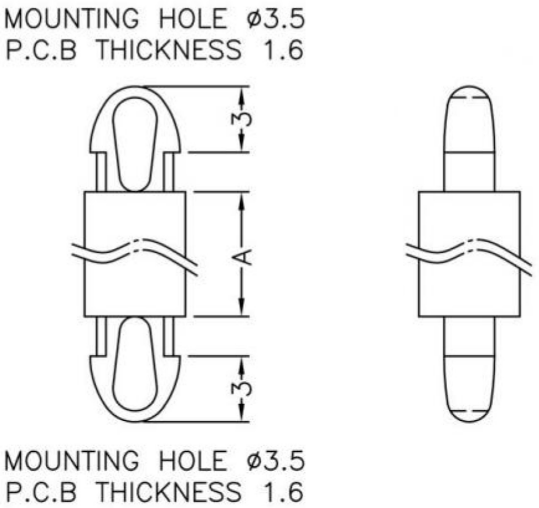


※写真は、部品の参考イメージとなります。

| 型番 | 入数 | JAN コード |
|---|---|---|
| TSDN070PK-W0-20 | 20 | |
| TSDN070PK-W0-1K | 1,000 | |

※仕様は予告なく変更になる場合がございます。


テクノベインズ株式会社

https://www.technoveins.co.jp/ ：　電話：03-3832-7460

https://tvc.jp/ ：〒110-0016 東京都台東区台東4-21-21　橋本ビル 2F　電話：03-3832-7460


Jul.2024