TechnoVeins

基板反り防止用スペーサー

RoHS対応

UL対応

TSSB170PK-W0

主な用途

基板の反り防止用。

仕様

製造:台湾　色:半透明

高さ (A)	ボード穴径 φ	ボード板厚	シャーシ穴径 φ	シャーシ板厚	材質	RoHS	UL
17.00 mm	-	-	3.00 mm	0.80 ～ 2.00 mm	Nylon66	対応	対応 [94V-2]

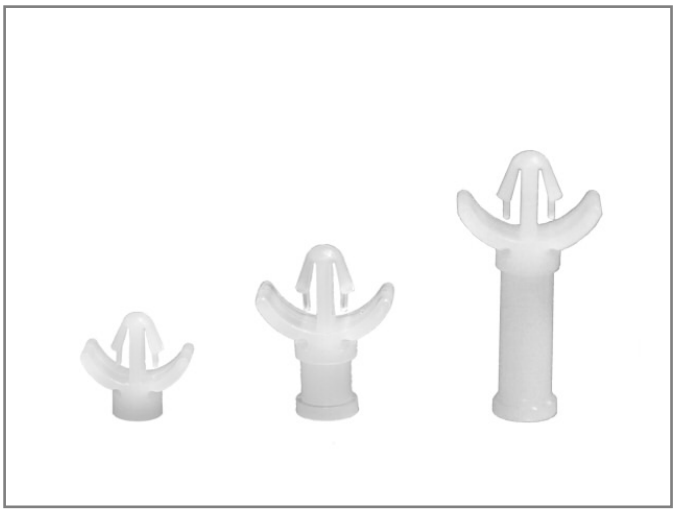

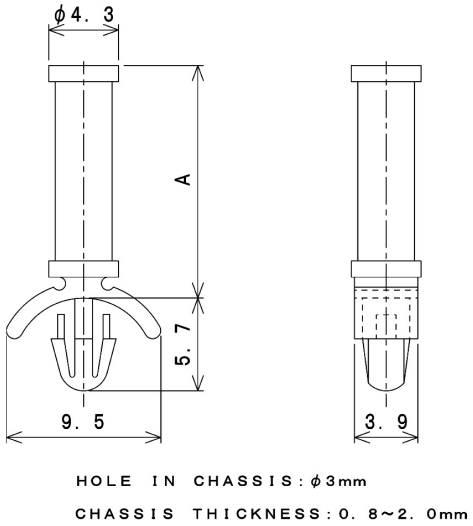

※写真は、部品の参考イメージとなります。

型番	入数	JAN コード
TSSB170PK-W0-20	20	4543340285363
TSSB170PK-W0-1K	1,000	4543340290367

※仕様は予告なく変更になる場合がございます。

テクノベインズ株式会社

https://www.technoveins.co.jp/　本社：〒110-0016 東京都台東区台東4-21-21　橋本ビル 2F　電話：03-3832-7460

https://tvc.jp/　コネクタキャップ事業部：〒110-0016 東京都台東区台東2-16-3　橋本ビル 2F　電話：03-5834-3511

Apr.2023